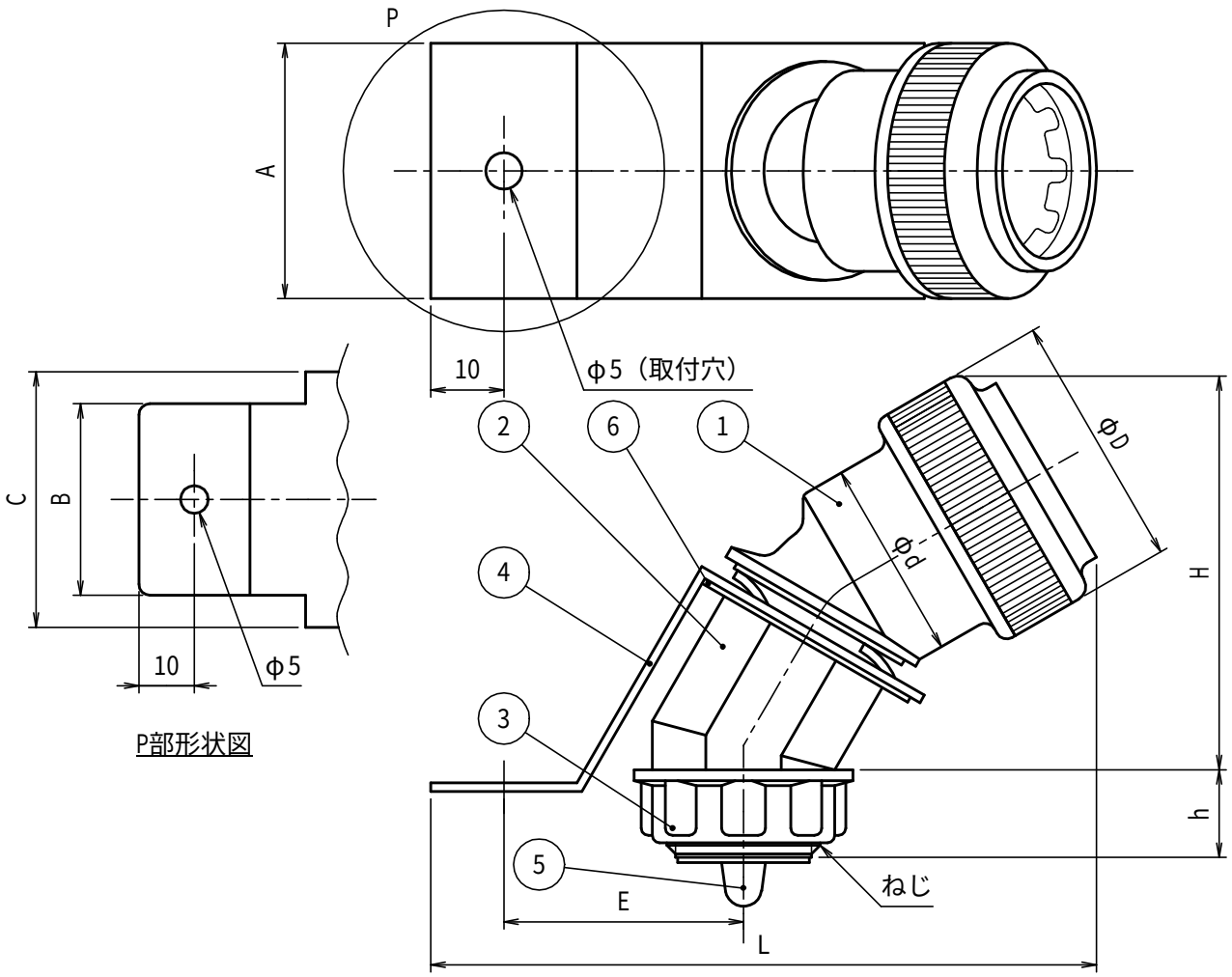

品　　番	A	B	C	E(参考値)	L(参考値)	H(参考値)	h	D	d	ね　じ
FNKD-16YS	35	―	―	33	91	54	12	35	27.5	G$\frac{1}{2}$
-22Y	35	―	―	31.5	101	65	10	43.5	35.5	G$\frac{3}{4}$
-28Y	―	34.5	46	38	118.5	78	16	53	42.5	G 1

３）　Ｐ部の形状は呼び１６、２２と呼び２８とで異なる。

２）　リングレジューサ（⑥）はＦＮＫＤ－１６ＹＳのみ使用。

注１）　図面形状はＦＮＫＤ－１６ＹＳ、サイズにより若干形状が異なる。

符号	名　　称	材　質	個数	備　　考
(6)	リングレジューサ	ＳＰＣＣ	1	ＲＤ－２２ 光沢クロメートめっき
5	キャップ	Ｐ　Ｅ	1	
4	デッキプレート用 引き出しニップル金具	ＳＧＨＣ	1	ｔ＝１．２
3	ロックナット	Ｐ　Ｓ	1	
2	ニップル３０	ＰＶＣ	1	NP- Y(S)
1	曲がりコネクタ		1	FNK- Y(S)、（組付品）

製　品　仕　様　図		
尺度	品名	ＰＦ管用 デッキプレート用引出しコネクタ ＦＮＫＤ－１６ＹＳ －２２Ｙ －２８Ｙ
第三角法	図番	ＣＤ２７４７２Ｈ
未来工業株式会社		